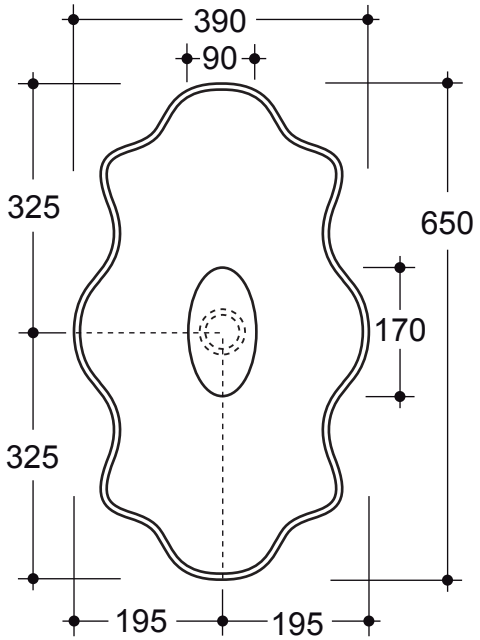
390
90
325
650
170
325
195
195

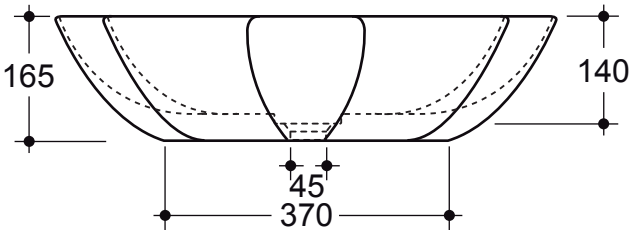
165
140
45
370

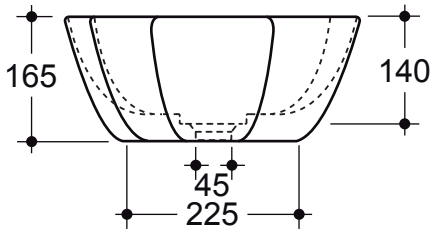
165
140
45
225

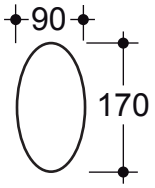
90
170

90
15

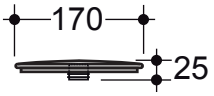
170
25