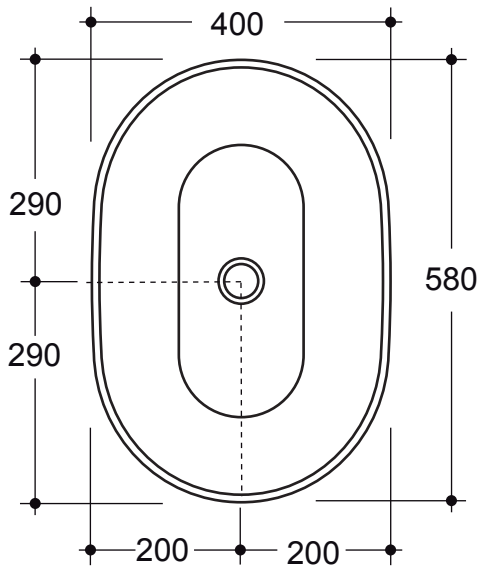
400
290
290
580
200
200

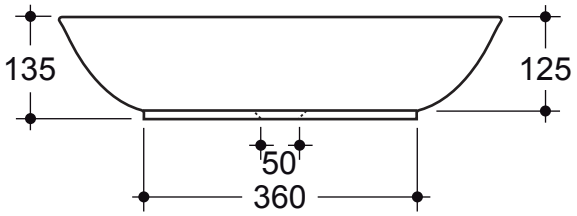
135
125
50
360

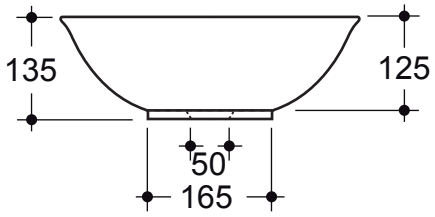
135
125
50
165